PARIS (50.02)
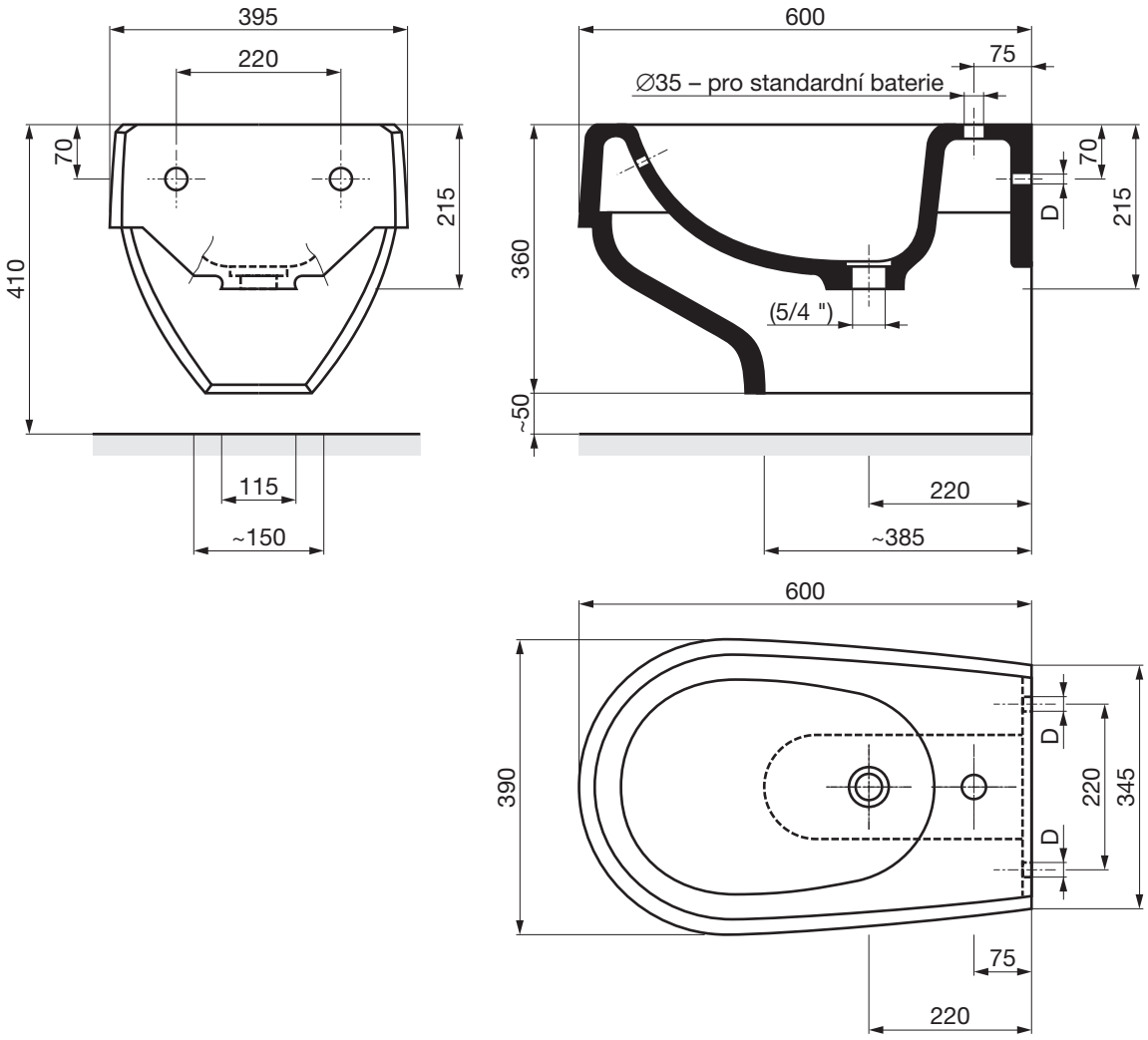
ZÁVĚSNÝ BIDET