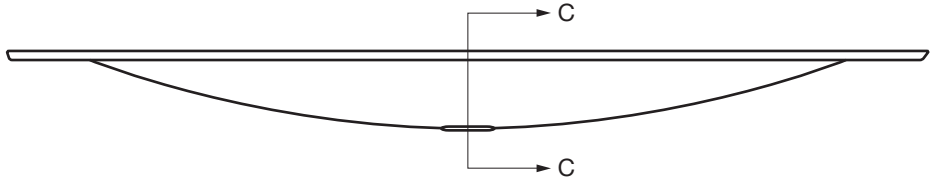

C–C

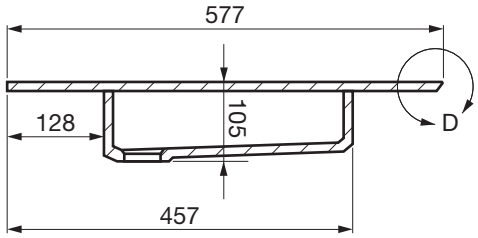

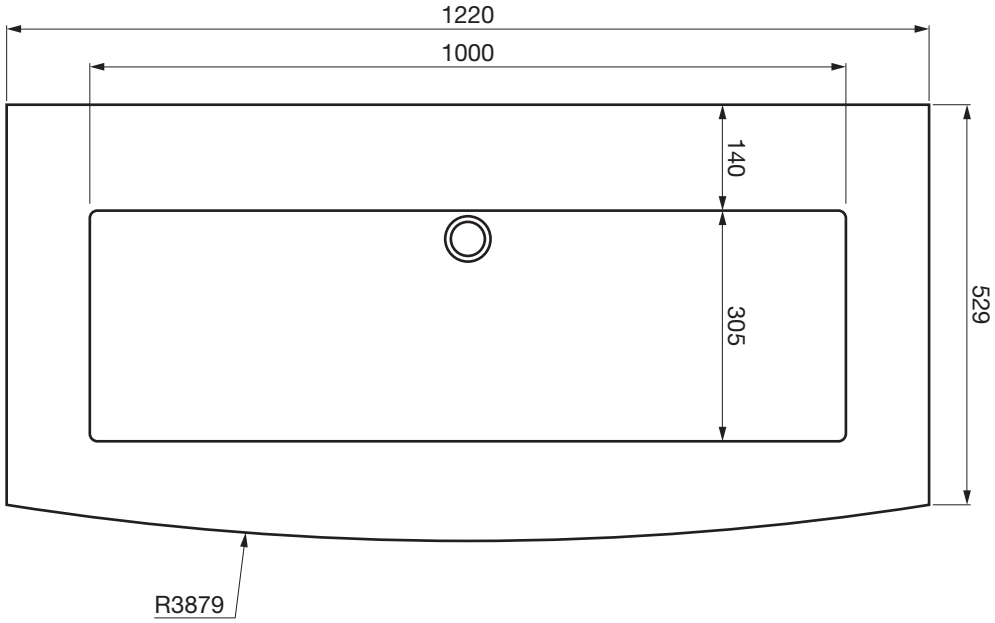

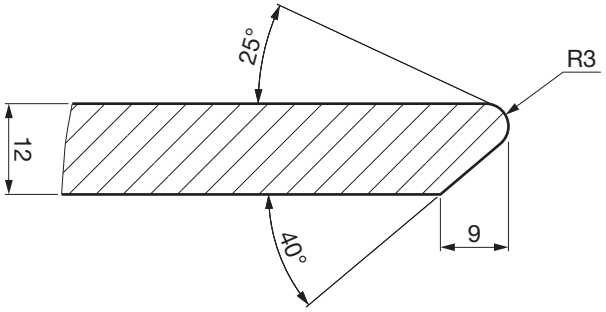

DETAIL D

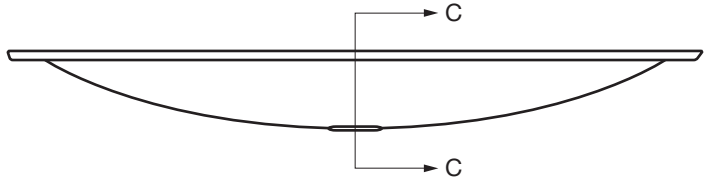

C–C

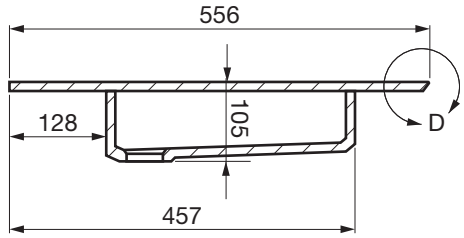

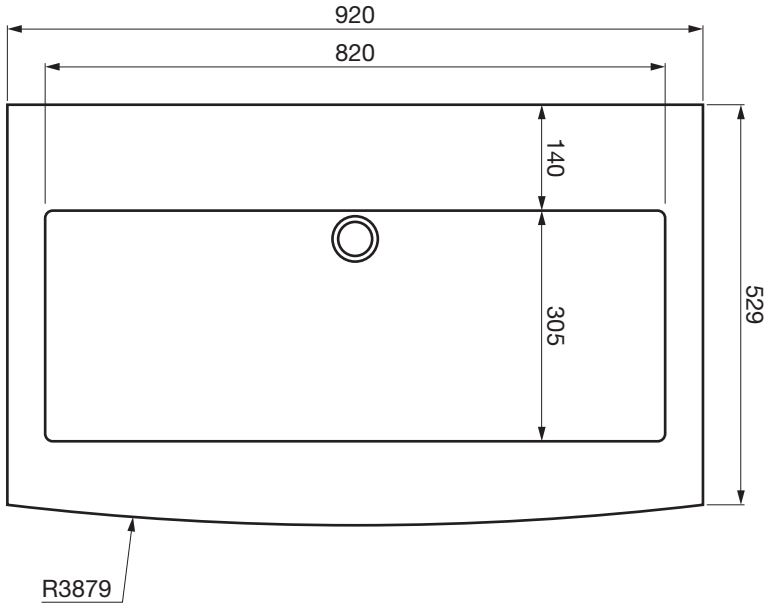

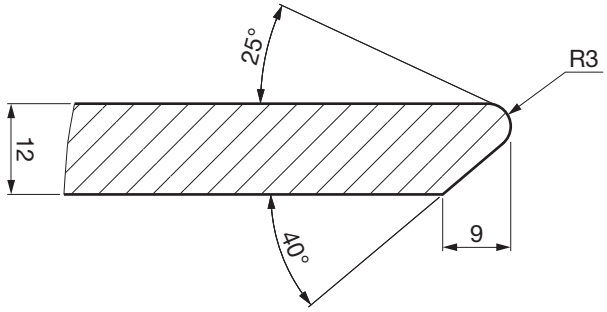

DETAIL D